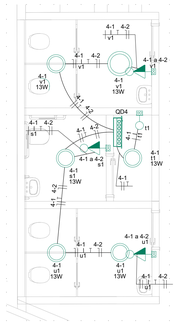

Legenda de condutos
Elétrica (existente)

Legenda - Banheiro Quadra (existente)
Interruptor simples 1 tecla - 1,10m do piso
Interruptor simples e Tomada hexagonal a 1,10m do piso
Luminária Led Paflon 13W

PLANTA BAIXA - BANHEIRO QUADRA
ESCALA: 1/25

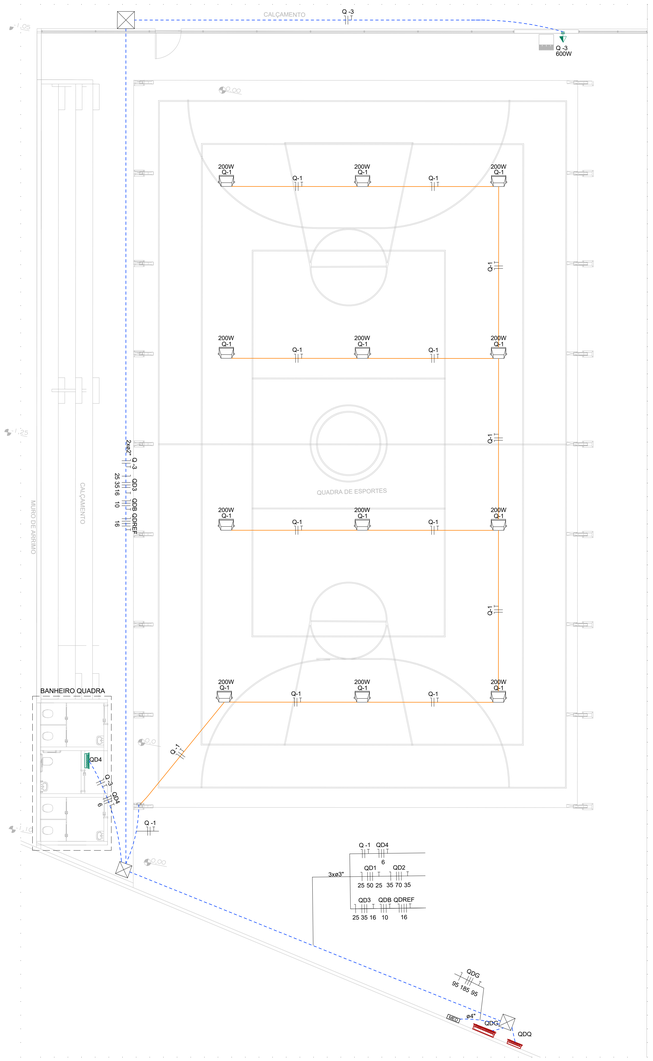

Legenda de condutos
Elétrica
Teto
Média
Piso
Elétrica (existente)
Piso

Legenda - Elétrica a executar
<> Caixa Enterrada Elétrica 40X40X40 cm
Condulete LR
Iluminação Led - Refletor
Quadro de distribuição
Quadro de medição

PLANTA BAIXA - QUADRA
ESCALA: 1/25

Quadro de Cargas (QDQ)

Circuito	Descrição	Esquema	Método de inst.	Tensão (V)	Iluminação (W) 100	Pot. total. (VA)	Pot. total. (W)	Fases	Pot. - R (W)	Pot. - S (W)	Pot. - T (W)	FCT	FCA	In' (A)	Ip (A)	Seção (mm²)	Icc (kA)	Icc (kA)	Disj (A)	dV parc (%)	dV total (%)	Status
Q-1	Iluminação - Quadra	F+N+T	B1	127 V	12	1304	1200	S		1200		1.00	1.00	10.3	10.3	2.5	24.0	3	16	2.64	3.17	OK
Q-2	Reserva	F+N+T	B1	127 V		600	600	R	600			1.00	1.00	4.7	4.7	2.5	24.0	3	10	0.00	0.00	OK
Q-3	Reserva	F+N+T	B1	127 V		600	600	R	600			1.00	1.00	4.7	4.7	2.5	24.0	3	10	0.00	0.00	OK
TOTAL					12	2504	2400	R+S+T	1200	1200	0											

Quadro de Demanda (QDQ)

Tipo de carga	Potência instalada (kVA)	Fator de demanda (%)	Demanda (kVA)
Iluminação e TUG's (Escolares e Similares)	1.30	86.00	1.12
Reserva	1.20	0.00	0.00
		TOTAL	1.12

QDQ (Quadro de distribuição da quadra)

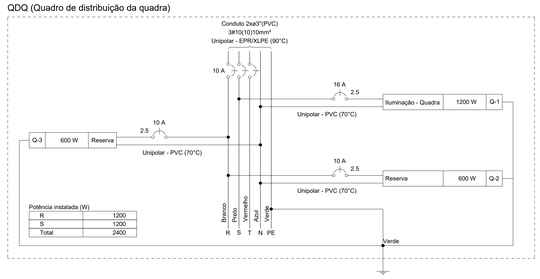

QDQ (Quadro de distribuição da quadra)

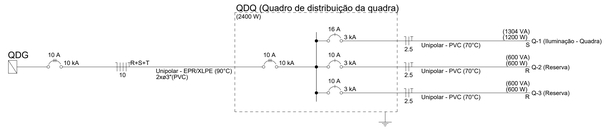

Quadro de Cargas (QD4)

Circuito	Descrição	Esquema	Método de inst.	Tensão (V)	Iluminação (W) 13	Tomadas (W) 100	600	Pot. total. (VA)	Pot. total. (W)	Fases	Pot. - R (W)	Pot. - S (W)	Pot. - T (W)	FCT	FCA	In' (A)	Ip (A)	Seção (mm²)	Icc (A)	Icc (kA)	Disj (A)	dV parc (%)	dV total (%)	Status
4-1	Iluminação - Banheiro	F+N+T	B1	127 V	6			85	78	R	78			1.00	1.00	0.2	0.7	2.5	24.0	3	10	0.03	0.94	OK
4-2	TUG's - Banheiro	F+N+T	B1	127 V		3		326	300	R	300			1.00	1.00	0.9	2.6	2.5	24.0	3	10	0.08	1.00	OK
4-3	TUG - Bebedouro	F+N+T	B1	127 V			1	652	600	T			600	1.00	1.00	5.1	5.1	2.5	24.0	3	10	1.92	2.84	OK
4-4	Reserva	F+N+T	B1	127 V				600	600	R	600			1.00	1.00	4.7	4.7	2.5	24.0	3	10	0.00	0.00	OK
4-5	Reserva	F+N+T	B1	127 V				600	600	R	600			1.00	1.00	4.7	4.7	2.5	24.0	3	10	0.00	0.00	OK
TOTAL					6	3	1	2263	2178	R+T	1578	0	600											

Quadro de Demanda (QD4)

Tipo de carga	Potência instalada (kVA)	Fator de demanda (%)	Demanda (kVA)
Iluminação e TUG's (Escolares e Similares)	1.06	86.00	0.91
Reserva	1.20	0.00	0.00
		TOTAL	0.91

QD4 (Quadro dos Banheiros da Quadra)

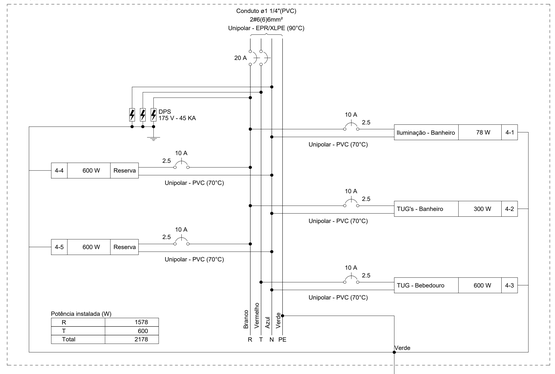

QD4 (Quadro dos Banheiros da Quadra)

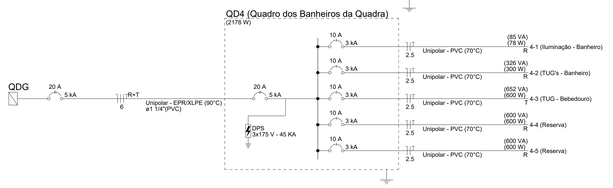

PLANTA DE LOCAÇÃO
SEM ESCALA

CARIMBO :

SERPRA
SERVIÇOS, PROJETOS E ÁREAS DIVERSAS LTDA.
Fone: (66) 3542-4045 - Av. Hidevalbir Rubens de mendonça, 1898 - Edifício Cuiabá Office Tower, SI 802 CEP.: 78055-500 - Cuiabá - MT

TIPO DA OBRA	REFORMA INST. ELÉTRICAS E.M. MARIA GREGORIA
PROPRIETÁRIO C.N.P.J	PREFEITURA MUNICIPAL DE PORTO ESPERIDIÃO 03.238.904/0001-48
LOCAL INSCR. CADASTRAL	RUA OSVALDO FARIAS, ESQ. MARIA LEBRE PORTO ESPERIDIÃO - MT
AUTOR DO PROJETO CREA	ENG° LUIS FELIPE CARVALHO B. LIMA ENG. CIVIL - 121.523.583-6 LUIS FELIPE CARVALHO BERNARDES LIMA:02567069135 Assinado de forma digital por LUIS FELIPE CARVALHO BERNARDES LIMA:02567069135 Dados: 2026.03.03 17:26:40 -04'00'
RESP. P/ EXECUÇÃO CREA	RONNE PETERSON VIEIRA ZOCAL:04895165132 Assinado de forma digital por RONNE PETERSON VIEIRA ZOCAL:04895165132 Dados: 2026.04.06 12:36:18 -04'00'
ESCALA: INDICADAS DATA: FEVEREIRO/2026 PARTICIPAÇÃO: ABNER FAGÃ	ASSUNTO: INSTALAÇÕES ELÉTRICAS - PLANTA BAIXA - QUADROS E DIAGRAMAS - PLANTA DE LOCAÇÃO
FOLHA N°	6 / 6

ÁREAS (m²)	ESTATÍSTICA % OCUPAÇÃO TÉRREO	% OCUPAÇÃO DEMAIS PAV.	COEF. APROVEIT.	N° DE PISOS

0 1 2 3 4 5 UN

Formato: A0 (1189x841mm)